Silver Cat

ПАСПОРТ

Ростер для обжарки кофе SC10 газовый

Модель SC10

Загрузка 10 кг

СОДЕРЖАНИЕ

1. Основные сведения об изделии и технические данные
2. Комплектность
3. Ресурсы, сроки службы и хранения
4. Свидетельство о приемке
5. Сведения об утилизации
6. Особые отметки

1. ОСНОВНЫЕ СВЕДЕНИЯ О РОСТЕРЕ И ТЕХНИЧЕСКИЕ ДАННЫЕ

Ростер Silver Cat SC10 представляет собой стационарную барабанную машину для термической обработки зелёных кофейных зёрен. Оборудование предназначено для профессионального обжаривания кофейных зёрен на предприятиях общественного питания, в кофейных производствах, обжарочных цехах и малых/средних обжарочных предприятиях. Эксплуатация ростера допускается только по назначению, в соответствии с паспортом и руководством по эксплуатации.

Вариант исполнения: положение рабочего места - левое / правое; тип нагрева - газовая горелка.

Бренд	Silver Cat
Изготовитель	Efor Kuruyemiş Makinaları İmalat SAN. Ve TİC. LTD. Sti
Страна происхождения	Турецкая Республика
Адрес изготовителя	Eskihisar mah. 8016 sk No:8, Merkezefendi / Denizli / Türkiye
Адрес (рус.)	Эскихисар мах. 8016 ск № 8, Меркезефенди / Денизли / Турция
Заводской номер	_____
Разовая загрузка	10 кг
Габариты (Д×Ш×В)	2,90 × 1,65 × 2,10 м
Вес	560 кг

Рисунок 1. Ростер Silver Cat SC10

1. Узел охлаждения обжаренного зерна
2. Жарочный барабан
3. Воздуховод отвода жарочного воздуха в циклон
4. Циклон очистки жарочного воздуха и сбора шелухи
5. Контроллер управления обжаркой

ТЕХНИЧЕСКИЕ ДАННЫЕ И ЭНЕРГООБЕСПЕЧЕНИЕ НАГРЕВА

Электропитание	220 В по ГОСТ 32144-2013
Потребляемая (макс.) мощность без нагрева	2,5 кВт
Разовая загрузка	10 кг
Габариты (Д×Ш×В)	2,90 × 1,65 × 2,10 м
Вес	560 кг

ПАРАМЕТРЫ ГАЗОВОЙ ГОРЕЛКИ CX-36F

Параметр	Значение
Тепловая мощность горелки	5–36 кВт
Тип газа	G20 / G25 / G31
Расход природного газа G20/G25	0,52–3,75 м³/ч
Расход сжиженного газа G31	0,21–1,46 м³/ч
Расход сжиженного газа G31 по массе	0,39–2,80 кг/ч
Номинальное давление газа G20	21 мбар
Номинальное давление газа G25	25 мбар
Номинальное давление газа G31	31 мбар
Рабочий диапазон давления газа по данным горелки	12–60 мбар
Электропитание горелки	220–230 В ±10%, 47–65 Гц
Потребляемая электрическая мощность горелки	75 Вт
Режим работы	On/Off или модуляционный
Класс выбросов NOx	3

Исполнение газовое: ростер SC10 комплектуется газовой горелкой CX-36F с диапазоном тепловой мощности 5–36 кВт. Горелка рассчитана на работу с природным газом G20/G25 и сжиженным газом G31 при соблюдении требований к давлению газа, подключению и настройке газовой арматуры.

ГАБАРИТНО-ПРИСОЕДИНИТЕЛЬНЫЕ РАЗМЕРЫ РОСТЕРА SC10

Изображения приведены для исполнения с расположением рабочего места справа. Для исполнения с расположением рабочего места слева изображение является зеркальным.

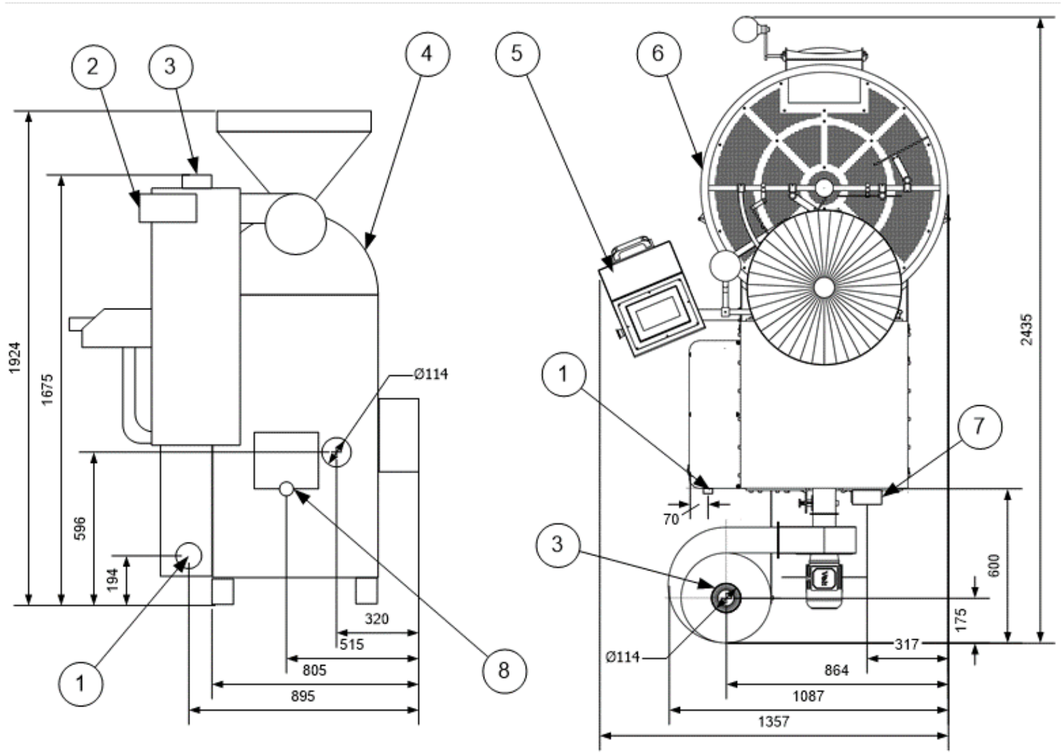

1. Кабельный ввод
2. Циклон - аппарат очистки отработанного воздуха от мусора
3. Патрубок выхода очищенного отработанного воздуха
4. Жарочный агрегат с барабаном
5. Контроллер управления ростером
6. Смеситель-охладитель
7. Патрубок выхода воздуха из смесителя-охладителя
8. Кабельный ввод

Примечание: кабельный ввод и штуцер подачи газа расположены на боковой или задней стороне ростера на высоте Н = 250±50 мм от уровня пола. Точное расположение определяется исполнением ростера.

Рисунок 2. Габариты ростера и места присоединения

2. КОМПЛЕКТНОСТЬ РОСТЕРА

- Основной агрегат ростера SC10
- Нагреватель жарочного узла
- Циклон очистки отработанного при обжарке воздуха
- Синхронная система обжарки и охлаждения с индикатором нагрева и системой перемешивания высокой интенсивности
- Контроллер управления обжаркой с сенсорным монитором и поддержкой программы Artisan. Контроллер оснащён Ethernet-портом для подключения внешней системы управления обжаркой на базе компьютера
- Air Flow - прибор контроля давления на входе в циклон (опционально)
- Дестонер - устройство очистки обжаренного кофе, предусматривается по согласованию с заказчиком

Ростер комплектуется дегустационной ложкой и программным обеспечением для подключения внешней системы управления ростером на базе компьютера. Программное обеспечение устанавливается на компьютер заказчика персоналом изготовителя на этапе пусконаладки ростера, в том числе с применением удалённого доступа через AnyDesk.
Ростер сопровождается эксплуатационной документацией: паспортом и руководством по эксплуатации.

Маркировка

Ростер маркируется согласно действующей документации. Надпись наносится на металлический шильдик. Надпись содержит наименование изготовителя, краткое название ростера, сведения о модификации ростера и заводской номер ростера.

3. РЕСУРСЫ, СРОКИ СЛУЖБЫ И ХРАНЕНИЯ

Срок службы ростера не нормирован, ростер эксплуатируется «по состоянию». Необходимые запасные части изготовитель поставляет в рамках гарантий по контракту поставки либо по отдельному контракту.
Условия хранения:
- влажность не более 80%; температура от -10 до +60 °С
- помещение: крытое, неотапливаемое
- срок хранения в упаковке изготовителя - 48 месяцев с даты отгрузки изготовителем
- срок хранения ростера без эксплуатации после распаковки и расконсервации - не более 3 месяцев

4. СВИДЕТЕЛЬСТВО О ПРИЕМКЕ

Ростер Silver Cat SC10, заводской номер _____, изготовлен, принят, законсервирован и упакован в соответствии с требованиями действующей технической документации и признан годным к транспортированию, расконсервации и эксплуатации.

Инспектор службы контроля качества изготовителя

Efor Kuruyemiş Makinaları İmalat SAN. Ve TİC. LTD. Sti

Подпись _____

Расшифровка подписи _____

Дата _____

М.П.

5. СВЕДЕНИЯ ОБ УТИЛИЗАЦИИ

По окончании эксплуатации ростер подлежит выводу из эксплуатации, демонтажу и утилизации в соответствии с действующим законодательством в области обращения с отходами.

Перед утилизацией ростер необходимо остановить, охладить, отключить от электросети. Требуется перекрыть подачу газа и отключить оборудование от газовой линии силами специализированной организации.

Ростер разбирается с сортировкой составных частей по материалам: металл, электротехнические и электронные компоненты, газовая арматура, теплоизоляционные и неметаллические элементы. Компоненты передаются на переработку или утилизацию организациям, имеющим право на обращение с соответствующими видами отходов.

Не допускается утилизация ростера совместно с бытовыми отходами, а также разборка способами, создающими риск возгорания, поражения электрическим током, утечки газа или загрязнения окружающей среды.

6. ОСОБЫЕ ОТМЕТКИ