Silver Cat

ПАСПОРТ

Ростер для обжарки кофе SC1 электрический

Модель SC1

Загрузка 1 кг

СОДЕРЖАНИЕ

1. Основные сведения об изделии и технические данные
2. Комплектность
3. Ресурсы, сроки службы и хранения
4. Свидетельство о приемке
5. Сведения об утилизации
6. Особые отметки

1. ОСНОВНЫЕ СВЕДЕНИЯ О РОСТЕРЕ И ТЕХНИЧЕСКИЕ ДАННЫЕ

Ростер Silver Cat SC1 представляет собой стационарную барабанную машину для термической обработки зелёных кофейных зёрен. Оборудование предназначено для профессиональной обжарки кофе на предприятиях общественного питания, в лабораториях обжарки, учебных центрах и на малых обжарочных производствах. Эксплуатация ростера допускается только по назначению, в соответствии с паспортом.

Вариант исполнения: положение рабочего места - левое / правое; тип нагрева - электрические ТЭНы.

Бренд	Silver Cat
Изготовитель	Efor Kuruyemiş Makinaları İmalat Sanayi ve Ticaret Limited Şirketi
Страна происхождения	Турецкая Республика
Адрес изготовителя	Eskihisar mah. 8016 sk No:8, Merkezefendi / Denizli / Türkiye
Адрес (рус.)	Эскихисар мах. 8016 ск № 8, Меркезефенди / Денизли / Турция
Координаты	37.821825, 29.106458
Заводской номер	_____
Разовая загрузка	1 кг
Габариты (Д×Ш×В)	0,93 × 0,65 × 0,88 м
Вес	109 кг

Рисунок 1. Ростер Silver Cat SC1

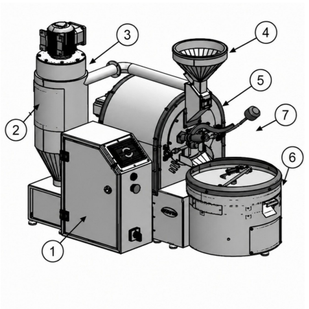

1. Контроллер управления обжаркой
2. Циклон очистки отработанного жарочного воздуха и сбора шелухи
3. Воздуховод отвода отработанного жарочного воздуха в циклон
4. Загрузочная воронка зелёного кофе
5. Жарочный узел с барабаном
6. Узел охлаждения обжаренного зерна
7. Рычаг выгрузки обжаренного зерна

ТЕХНИЧЕСКИЕ ДАННЫЕ И ЭНЕРГООБЕСПЕЧЕНИЕ НАГРЕВА

Электропитание	380 В по ГОСТ 32144-2013
Потребляемая (макс.) мощность без нагрева	1,0 кВт
Разовая загрузка	1 кг
Габариты (Д×Ш×В)	0,93 × 0,65 × 0,88 м
Вес	109 кг

ПАРАМЕТРЫ ЭЛЕКТРИЧЕСКОГО НАГРЕВА

Параметр	Значение
Тип нагрева	5 электрических ТЭНов
Суммарная установленная мощность	8,5 кВт
Разовая загрузка	1 кг
Электропитание	380 В

Исполнение электрическое: ростер SC1 в электрическом исполнении комплектуется 5 электрических ТЭНов суммарной установленной мощностью 8,5 кВт.

Примечание: кабельный ввод расположен на боковой или задней стороне ростера на высоте H = 250±50 мм от уровня пола. Точное расположение определяется исполнением ростера.

ГАБАРИТНО-ПРИСОЕДИНИТЕЛЬНЫЕ РАЗМЕРЫ РОСТЕРА SC1

Изображения приведены для исполнения с расположением рабочего места слева. Для рабочего места справа расположение - зеркально.

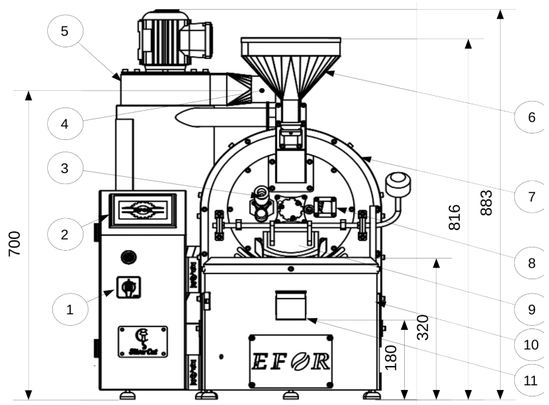

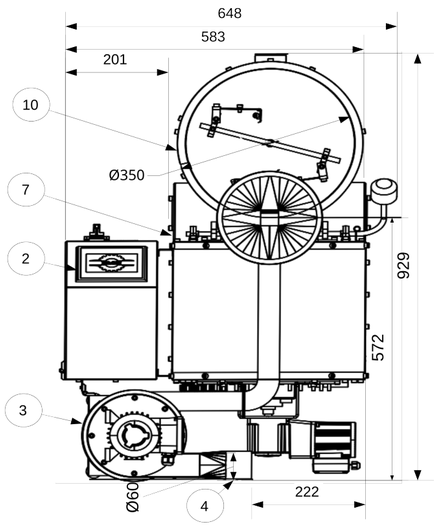

1. Главный выключатель
2. Контроллер управления ростером
3. Дегустационная ложка
4. Патрубок отвода отработанного жарочного воздуха в циклон
5. Циклон очистки отработанного жарочного воздуха и сбора шелухи
6. Воронка загрузки зелёного кофе
7. Жарочный узел с барабаном
8. Смотровое окно
9. Люк выгрузки обжаренных кофейных зёрен
10. Смеситель-охладитель
11. Люк выгрузки готового кофе из смесителя-охладителя

Примечание: Кабельный ввод расположен на боковой или задней стороне ростера на высоте H = 250±50 мм от уровня пола. Точное расположение определяется исполнением ростера.

Рисунок 2. Габариты ростера и места присоединения

2. КОМПЛЕКТНОСТЬ РОСТЕРА

- Основной агрегат ростера SC1
- Нагреватель жарочного узла
- Циклон очистки отработанного жарочного воздуха и сбора шелухи
- Синхронная система обжарки и охлаждения с индикатором нагрева и системой перемешивания высокой интенсивности
- Контроллер управления обжаркой с сенсорным монитором и поддержкой программы Artisan. Контроллер оснащён Ethernet-портом для подключения внешней системы управления обжаркой на базе компьютера
- Air Flow - прибор контроля давления на входе в циклон (опционально)
- Дестонер - устройство очистки обжаренного кофе, предусматривается по согласованию с заказчиком

Ростер комплектуется дегустационной ложкой и программным обеспечением для подключения внешней системы управления ростером на базе компьютера. Программное обеспечение устанавливается на компьютер заказчика персоналом изготовителя на этапе пусконаладки ростера, в том числе с применением удалённого доступа через AnyDesk.

Ростер сопровождается эксплуатационной документацией: паспортом.

Маркировка

Ростер маркируется согласно действующей технической документации. Маркировка наносится на металлический шильдик. Шильдик содержит наименование изготовителя, краткое наименование ростера, сведения о модификации и заводской номер.

3. РЕСУРСЫ, СРОКИ СЛУЖБЫ И ХРАНЕНИЯ

Срок службы ростера не нормирован, ростер эксплуатируется «по состоянию». Необходимые запасные части изготовитель поставляет в рамках гарантий по контракту поставки либо по отдельному контракту.

Условия хранения:

- влажность не более 80%; температура от -10 до +60 °C
- помещение: крытое, неотапливаемое
- срок хранения в упаковке изготовителя - 48 месяцев с даты отгрузки изготовителем
- срок хранения ростера без эксплуатации после распаковки и расконсервации - не более 3 месяцев

4. СВИДЕТЕЛЬСТВО О ПРИЕМКЕ

Ростер Silver Cat SC1, заводской номер _____, изготовлен, принят, законсервирован и упакован в соответствии с требованиями действующей технической документации и признан годным к транспортированию, расконсервации и эксплуатации.

Инспектор службы контроля качества изготовителя

Efor Kuruyemiş Makinaları İmalat Sanayi ve Ticaret Limited Şirketi

Подпись _____

Расшифровка подписи _____

Дата _____

М.П.

5. СВЕДЕНИЯ ОБ УТИЛИЗАЦИИ

По окончании эксплуатации ростер подлежит выводу из эксплуатации, демонтажу и утилизации в соответствии с действующим законодательством в области обращения с отходами.

Перед утилизацией ростер необходимо остановить, охладить и отключить от электросети.

Ростер разбирается с сортировкой составных частей по материалам: металл, электротехнические и электронные компоненты, теплоизоляционные и неметаллические элементы. Компоненты передаются на переработку или утилизацию организациям, имеющим право на обращение с соответствующими видами отходов.

Не допускается утилизация ростера совместно с бытовыми отходами, а также разборка способами, создающими риск возгорания, поражения электрическим током или загрязнения окружающей среды.

6. ОСОБЫЕ ОТМЕТКИ